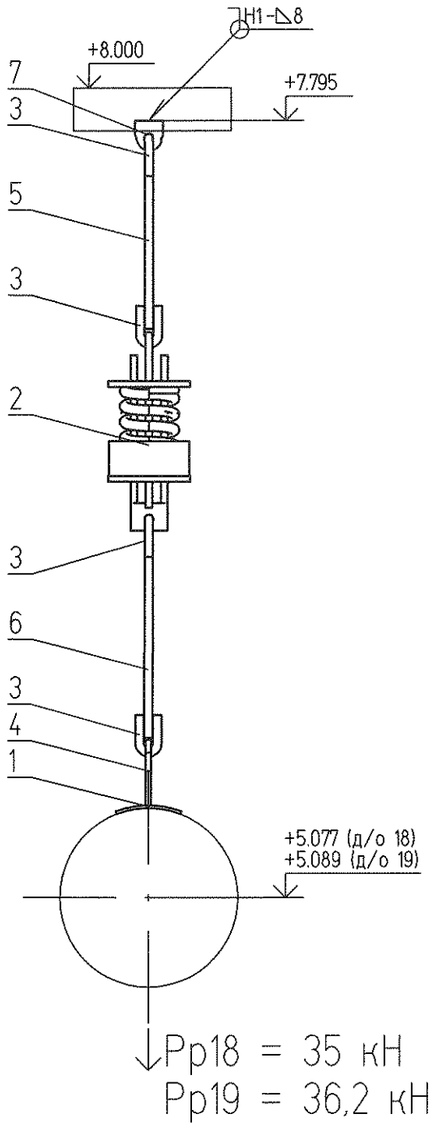

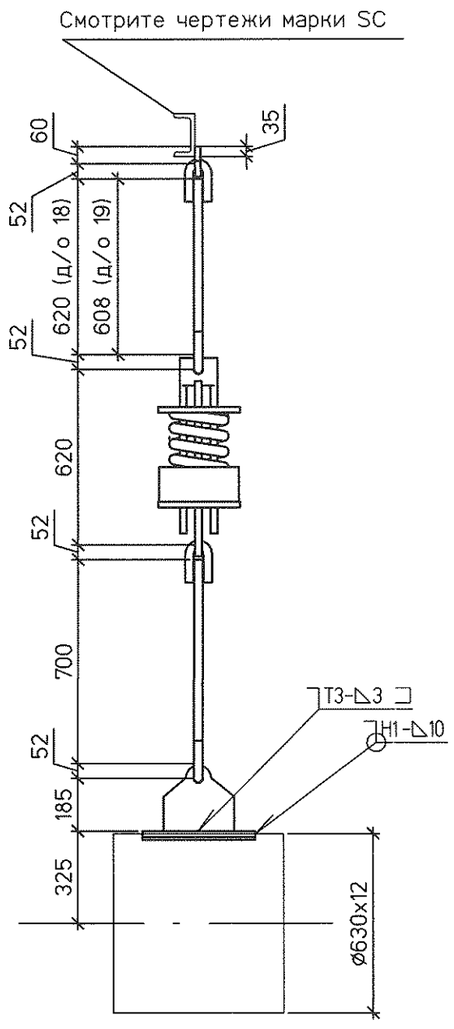

Спецификация на 1 комплект

№	Обозначение	Наименование	Кол	Материал	Масса ед.	Масса общ.	Примечание
1	2-37 ОСТ 34-10-733-93	Накладка 630У	1	20-3-Т ГОСТ 1577-93	7.20	7.20	
2	23 ОСТ 34-10-743-93	Блок пружинный	1	Сборный	78.50	78.50	
3	1-05 ОСТ 34-10-729-93	Ушко	4	20 ГОСТ 1050-88	1.68	6.72	
4	1-06 ОСТ 34-10-733-93	Проушина	1	С235 ГОСТ 27772-88	6.50	6.50	
5	ГОСТ 2590-2006	Круг Ø30 L = 700	1	20 ГОСТ 1050-88	3.75	3.75	L уточнить на монтаже
6	ГОСТ 2590-2006	Круг Ø30 L = 620	1	20 ГОСТ 1050-88	3.57	3.57	L уточнить на монтаже
7	№1350.12.38А-30UNB-1352-TD л.26	Проушина 30	1	С235 ГОСТ 27772-88	1.26	1.26	
	ГОСТ 9467-75	Электроды		Э42А		1.61	

Итого 109.11 кг

План расположения подвески 18

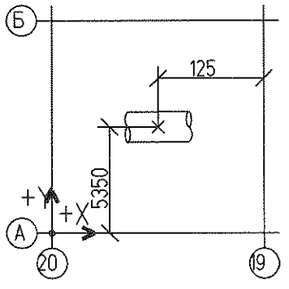

План расположения подвески 19

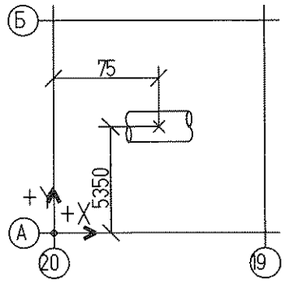

Поз. опоры	Характеристики пружины										Нагрузка на несущие конструкции Р, кН
	Табличные данные			В монтаж. сост.		В рабочем сост.		В холод. сост.		Нагрузка на пружину при гидроисп. Рг, кН	
	Допускаемая рабочая нагрузка Рмакс.кН	Прогиб при допускаемой раб. нагр. λмакс.мм	Высота пружины в своб. сост. Нсв. мм	Высота пружины Нмонт.мм	Нагрузка на пружину Рмонт.кН	Высота пружины Нраб. мм	Нагрузка на пружину Рраб.кН	Высота пружины Нхол. мм	Нагрузка на пружину Рхол.кН		
18	48.6	70	304	261	30.69	255	35	252	36.58	29.2	43.92
19	48.6	70	304	261	30.56	253	36.16	252	37.02	37.66	45.24

1. Монтажный чертеж №1350.12.38А-30UNB-1352-TD л.14 (30NDB30BR001, 30NDB31BR001, 30NDB32BR001)
2. Технические требования к сварке деталей опор трубопроводов смотрите ОСТ 34-10-723-93
3. Изготовить два комплекта.

Изм.	Кол.уч	Лист	№док.	Подп.	Дата
1	–	Зам.	180-13		27.09.13

1350.12.38А-30UNB-1352-TD

Объекты III очереди строительства ЗАО СГК (ТЭЦ)

Сетевая установка основных и пиковых подогревателей турбоагрегатов ст.№8,9. II система теплоснабжения.

Стадия	Лист	Листов
Р	15.1	

Н. контр.	Михеев	27.09.13
Проверил	Шкитилева	27.09.13
Разработал	Михеев	27.09.13

Напорные трубопроводы сетевых насосов. Часть 3/3. Пружинные подвески 18, 19

ОТКРЫТОЕ АКЦИОНЕРНОЕ ОБЩЕСТВО ИНСТИТУТ ТЕПЛОЭЛЕКТРОПРОЕКТ НИЖНИЙ НОВГОРОД

Взам. инв. № | Подпись и дата | Инв. № подл. 83496

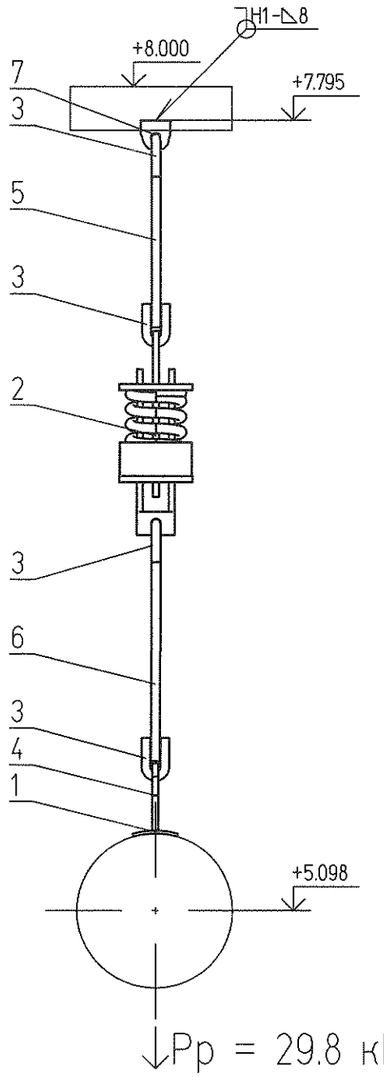

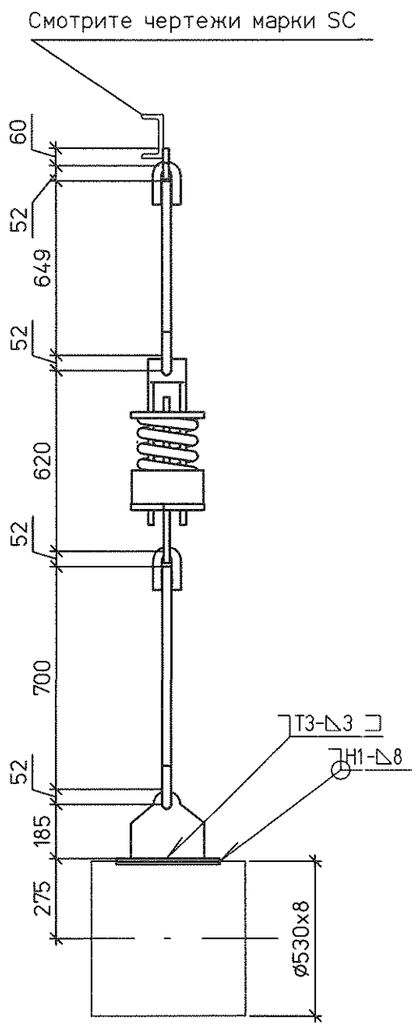

Спецификация на 1 комплект

№	Обозначение	Наименование	Кол	Материал	Масса ед.	Масса общ.	Примечание
1	2-35 ОСТ 34-10-733-93	Накладка 530У	1	20-3-Т ГОСТ 1577-93	4.10	4.10	
2	22 ОСТ 34-10-743-93	Блок пружинный	1	Сборный	59.50	59.50	
3	1-05 ОСТ 34-10-729-93	Ушко	4	20 ГОСТ 1050-88	1.68	6.72	
4	1-06 ОСТ 34-10-733-93	Проушина	1	С235 ГОСТ 27772-88	6.50	6.50	
5	ГОСТ 2590-2006	Круг ø30 L = 650	1	20 ГОСТ 1050-88	3.75	3.75	L уточнить на монтаже
6	ГОСТ 2590-2006	Круг ø30 L = 700	1	20 ГОСТ 1050-88	3.73	3.73	L уточнить на монтаже
7	№1350.12.38А-30UNB-1352-TD л.26	Проушина 30	1	С235 ГОСТ 27772-88	1.26	1.26	
	ГОСТ 9467-75	Электроды		Э42А		1.28	

Итого 86.84 кг

План расположения

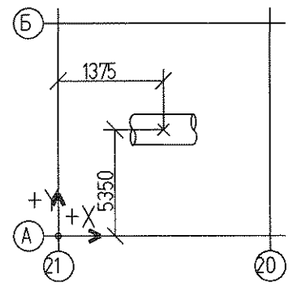

Характеристики пружины											Нагрузка на несущие конструкции Р, кН
Табличные данные			В монтаж. сост.		В рабочем сост.		В холод. сост.		Нагрузка на пружину при гидроисп. Рг, кН		
Допускаемая рабочая нагрузка Рмакс.кН	Прогиб при допускаемой раб. нагр. λмакс.мм	Высота пружины в своб. сост. Нсв. мм	Высота пружины Нмонт.мм	Нагрузка на пружину Рмонт.кН	Высота пружины Нраб. мм	Нагрузка на пружину Рраб.кН	Высота пружины Нхол. мм	Нагрузка на пружину Рхол.кН			
40	70	289	245	25.49	238	29.82	237	30.38	30.62		36.72

1. Монтажный чертеж №1350.12.38А-30UNB-1352-TD л.14 (30NDB30BR001, 30NDB31BR001, 30NDB32BR001)
2. Технические требования к сварке деталей опор трубопроводов смотрите ОСТ 34-10-723-93

Изм.	Кол.уч	Лист	№док.	Подп.	Дата
1	–	Зам.	180-13		27.09.13
Н. контр.		Михеев			27.09.13
Проверил		Шкитилева			27.09.13
Разработал		Михеев			27.09.13

1350.12.38А-30UNB-1352-TD

Объекты III очереди строительства ЗАО СГК (ТЭЦ)

Сетевая установка основных и пиковых подогревателей турбоагрегатов ст.№8,9. II система теплоснабжения.

Стадия	Лист	Листов
Р	15.2	

Напорные трубопроводы сетевых насосов. Часть 3/3. Пружинная подвеска 20

ОТКРЫТОЕ АКЦИОНЕРНОЕ ОБЩЕСТВО ИНСТИТУТ ТЕПЛОЭЛЕКТРОПРОЕКТ НИЖНИЙ НОВГОРОД

Взам. инв. №

Подпись и дата

Инв. № подл. 83496

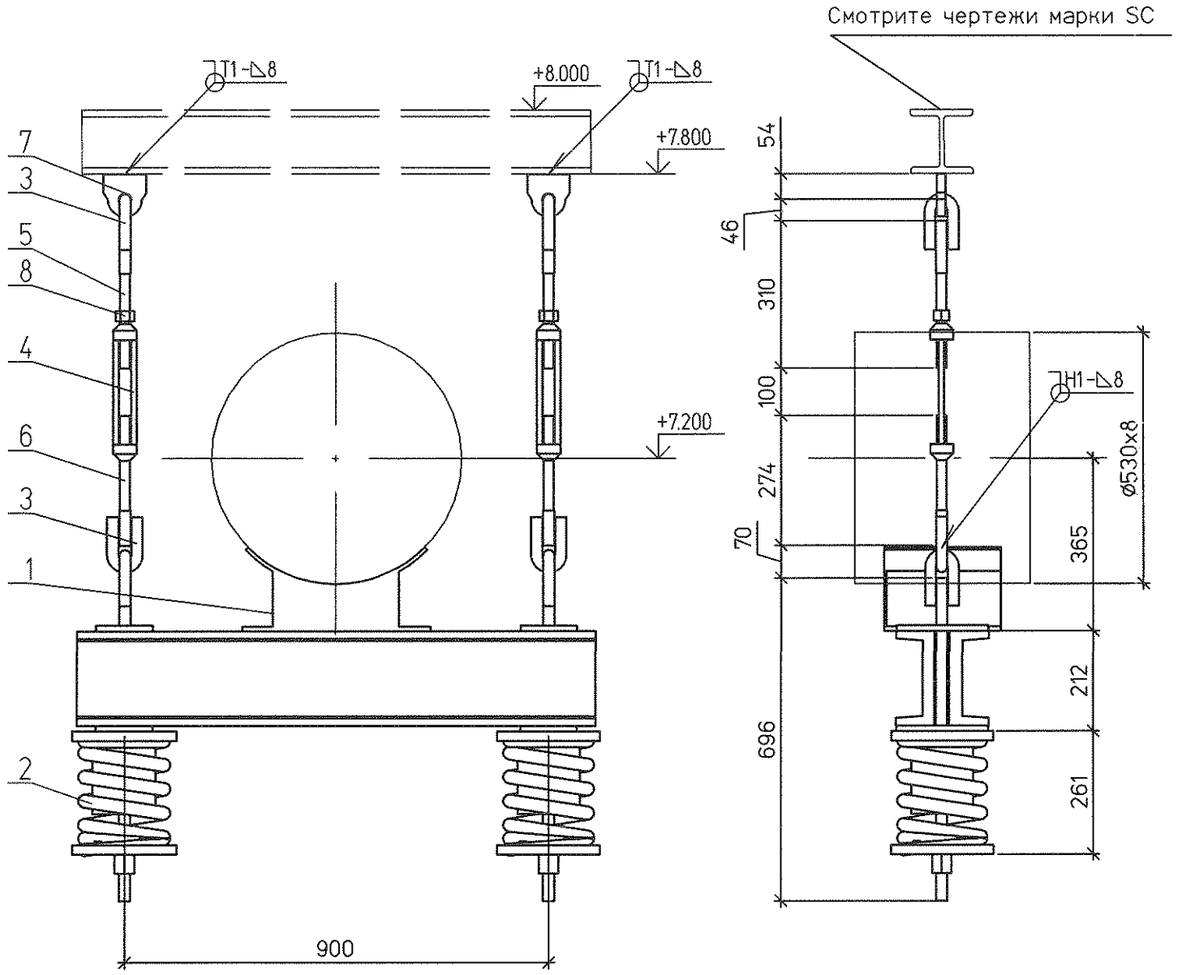

↓Pp23 = 31.3 кН
Pp22 = 32.4 кН
Pp21 = 29.8 кН

Спецификация на 1 комплект

№	Обозначение	Наименование	Кол	Материал	Масса ед.	Масса общ.	Примечание
1	67 ОСТ 34-10-726-93	Блок подвески 530У	1	Сборный	69.7	69.70	
2	20 ОСТ 34-10-745-93	Блок пружинный опорный	2	Сборный	32.10	64.20	
3	1-04 ОСТ 34-10-729-93	Ушко	4	20 ГОСТ 1050-88	0.86	3.44	
4	1-04 ОСТ 34-10-739-93	Муфта	2	20 ГОСТ 1050-88	3.50	7.00	
5	3-12 ОСТ 34-10-739-93	Тяга	2	20 ГОСТ 1050-88	1.42	2.84	L уточнить на монтаже
6	3-31 ОСТ 34-10-739-93	Тяга левая	2	20 ГОСТ 1050-88	1.06	2.12	L уточнить на монтаже
7	№1350.12.38А-30UNB-1352-TD л.26	Проушина 24	2	С235 ГОСТ 27772-88	1.17	2.34	
8	ГОСТ 5915-70	Гайка М24	2	35 ГОСТ 1759.0-87	0.12	0.24	
	ГОСТ 9467-75	Электроды		Э42А		1.66	

Итого 153.54 кг

План расположения подвески 23

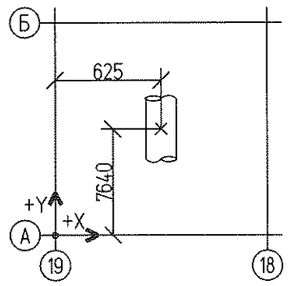

План расположения подвески 22

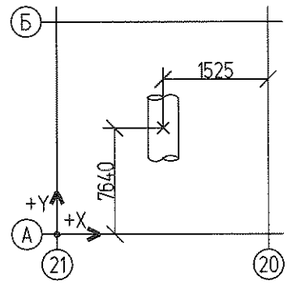

План расположения подвески 21

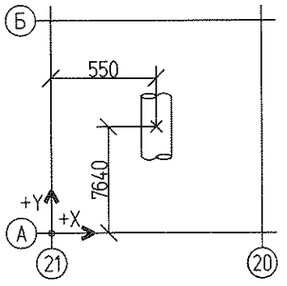

1. Монтажный чертеж №1350.12.38А-30UNB-1352-TD л.14 (30NDB30BR001, 30NDB31BR001, 30NDB32BR001)
2. Технические требования к сварке деталей опор трубопроводов смотрите ОСТ 34-10-723-93
3. Изготовить 3 комплекта.

Поз. опоры	Характеристики пружины										Нагрузка на несущие конструкции Р, кН
	Табличные данные			В монтаж. сост.		В рабочем сост.		В холод. сост.		Нагрузка на пружину при гидроисп. Рг. кН	
	Допускаемая рабочая нагрузка Рмакс.кН	Прогиб при допускаемой раб. нагр. Lмакс.мм	Высота пружины в своб. сост. Нсв. мм	Высота пружины Нмонт.мм	Нагрузка на пружину Рмонт.кН	Высота пружины Нраб. мм	Нагрузка на пружину Рраб.кН	Высота пружины Нхол. мм	Нагрузка на пружину Рхол.кН		
23	26.34	70	221	181	15.25	180	15.65	176	17.3	15.5	41.46
22	26.34	70	221	179	16.13	179	16.22	175	17.5	19.12	45.888
21	26.34	70	221	181	15.53	182	14:91	178	16.38	17.68	42.432

1	–	Зам.	180-13		27.09.13	1350.12.38А-30UNB-1352-TD
Изм.	Кол.уч	Лист	№док.	Подп.	Дата	Объекты III очереди строительства ЗАО СГК (ТЭЦ)
Н. контр.		Михеев			27.09.13	Сетевая установка основных и пиковых подогревателей турбоагрегатов ст.№8,9. II система теплоснабжения.
Проверил		Шкитилева			27.09.13	Напорные трубопроводы сетевых насосов. Часть 3/3. Пружинные подвески 21, 22, 23
Разработал		Михеев			27.09.13	

Стадия	Лист	Листов
Р	15.3	

ОТКРЫТОЕ АКЦИОНЕРНОЕ ОБЩЕСТВО ИНСТИТУТ ТЕПЛОЭЛЕКТРОПРОЕКТ НИЖНИЙ НОВГОРОД

Взам. инв. №

Подпись и дата

Инв. № подл. 83496